ZBROJENIE ŚCIANY: 1-1

BETON: C30/37 SKALA 1:25

L=~30mb

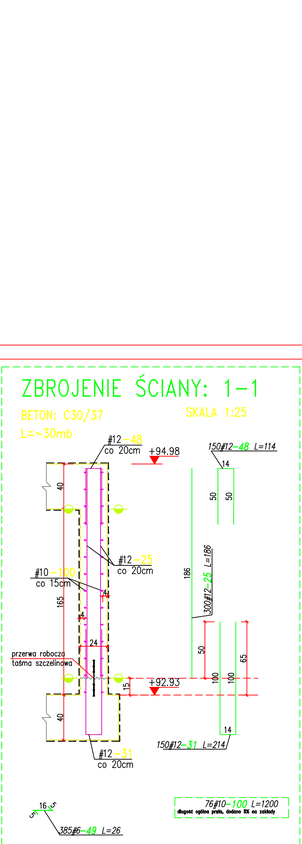

ZBROJENIE ŚCIANY: 2-2

BETON: C30/37 SKALA 1:25

L=~5,4mb

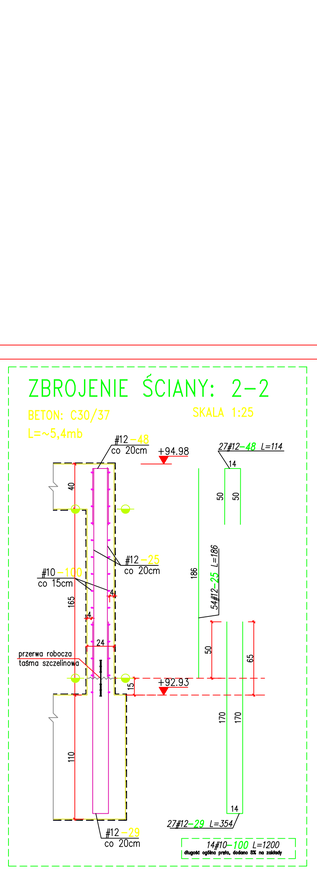

ZBROJENIE ŚCIANY: 3-3

BETON: C30/37 SKALA 1:25

L=17,7mb

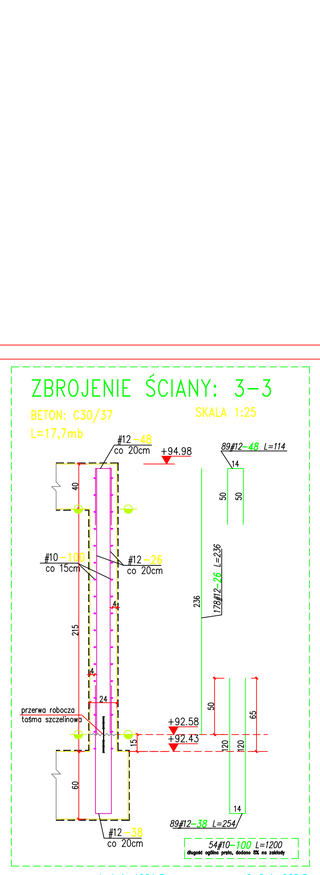

WŁAZ:

BETON: C30/37 SKALA 1:25

L=17,7mb

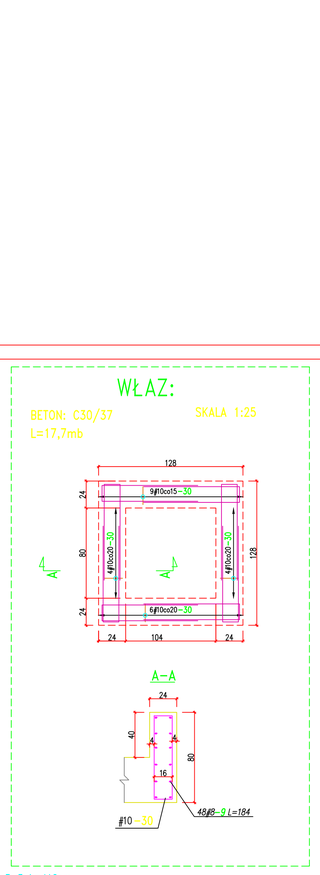

1-1 L=1021.5cm 2-2 L=268.5cm 3-3 L=410cm

UWAGI:

1. Otulenie zbrojenia poziomego – 4,0cm.
2. Wszystkie przerwy dylatacyjne uszczelniać zgodnie z projektem architektonicznym.
3. Izolacja zewnętrzna i wewnętrzna zbiornika wg projektu architektonicznego.
4. Rysunek rozpatrywać łącznie z rysunkami zbrojeniowymi: fundamentów i stropów.
5. Wszystkie wymiary w cm.
6. Wszelkie wątpliwości należy wyjaśnić z nadzorem autorskim.

Beton: C30/37
Stal: A-IIIN (RB500W)
Klasa ekspozycji: XD2/XF3/XC4/XA1
Rysa: w=0.2mm

Słup S1

BETON: C30/37 SKALA 1:25

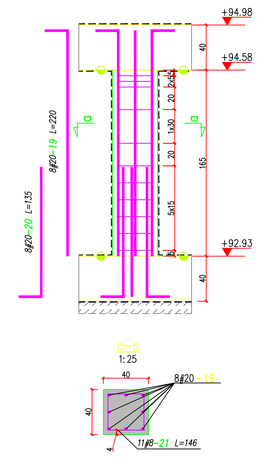

Słup S2

BETON: C30/37 SKALA 1:25

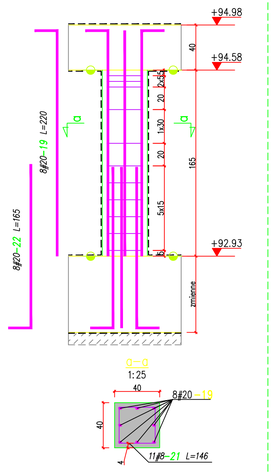

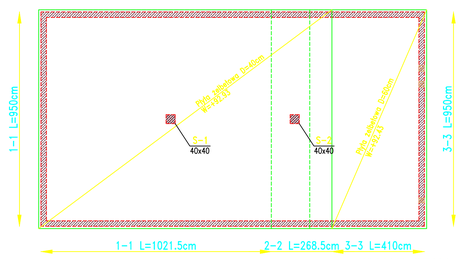

UWAGI:

Ściany należy betonować w odcinkach max. 8m. Przerwy robocze uszczelniać wg projektu architektonicznego.

DETAL ZBROJENIA POZIOMEGO NAROŻA ŚCIANY

SKALA 1:25

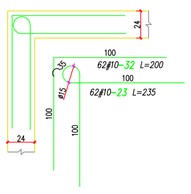

WYKAZ STALI ZBROJENIOWEJ

numer	kształt	sztuk	średnica	klasa	długość	masa jedn.	masa całk.	UWAGI
9	50 50	96	8	RB500W	194	0.395	69.7	
19	200	16	20	RB500W	220	2.466	86.8	
20	115	8	20	RB500W	135	2.466	26.6	
21	wymiary po zawalcowaniu 18	22	8	RB500W	146	0.395	12.7	
22	145	8	20	RB500W	165	2.466	32.6	
23	szkic pręta na rysunku	62	10	RB500W	235	0.617	89.8	
25	186	354	12	RB500W	186	0.888	584.6	
26	236	178	12	RB500W	236	0.888	373	
29	170 170	27	12	RB500W	354	0.888	84.9	
30	wymiary po zawalcowaniu 18	46	10	RB500W	204	0.617	57.9	
31	100 100	150	12	RB500W	214	0.888	285	
32	100	62	10	RB500W	200	0.617	76.5	
38	120 120	89	12	RB500W	254	0.888	200.7	
48	50 50	266	12	RB500W	114	0.888	269.2	
49	16 wym. po walcowaniu 18	385	6	RB500W	26	0.222	22.2	
100	1200	144	10	RB500W	1200	0.617	1065.4	

PODSUMOWANIE

STAL/ŚREDNICA	masa [kg]	długość [mb]
ø10	1289.5	2091.5
ø8	82.4	208.8
ø12	1797.3	2024.4
ø20	146	59.2
ø6	22.2	100.1
razem	3337.4	4484

PROJEKT BRANŻOWY WYKONANY PRZEZ:

Biuro konstrukcji budowlanych
MARD MARD Rafał Dziubiński
01-310 Warszawa, ul. Rozłogi 8/19
tel/fax:(22) 405 10 97

TEMAT:

Przebudowa wewnętrznej sieci wodociągowej przeciwpożarowej, wraz z budową podziemnego szczelnego zbiornika zapasu wody z pompownią oraz zasileniem w energię eleketryczną, na terenie Muzeum w Nieborowie, Pałac Radziwiłłów, obręb 16, dz. ew. nr 801/1, 801/2

INWESTOR:
Muzeum Narodowe w Warszawie
Al. Jerozolimskie 3
00-495 Warszawa

ADRES INWESTYCJI:
Muzeum w Nieborowie i Arkadii
Pałac Radziwiłłów, Nieborów 232
99-416 Nieborów

FAZA:
PROJEKT BUDOWLANY

BRANŻA:
KONSTRUKCJA

TYTUŁ RYSUNKU:
RYSUNEK ZBROJENIOWY SŁUPÓW I ŚCIAN

PROJEKTANT:
MGR INŻ. RAFAŁ DZIUBIŃSKI
UPR. BUD. Wa-134/01

SPRAWDZAJĄCY:
MGR INŻ. GRZEGORZ MAGIEREK
UPR. BUD. MAZ/0101/PWOK/10

DATA:	SKALA:	NR RYS.:
27 grudzień 2016	1:25	K-03

TEN RYSUNEK JEST WŁASNOŚCIĄ BIURA T.R. INŻYNIER MAŁGORZATA SAWCZUK I NIE MOŻE BYĆ REPRODUKOWANY I ROZPOWSZECHNIANY BEZ PISEMNEJ ZGODY WŁAŚCICIELA